〈 B 級 〉

1.	石元 久美子	新札幌	
	水谷 美紀	新札幌	
2.	BYE		
3.	玉田 ユキ	ライジング	
	戸松 美絵	フリー	
4.	道田 佳代	フリー	
	森好 貴子	ウイング	
5.	及川 和美	キャロット	
	太田 裕貴子	ライジング	
6.	小池 直美	フリー	
	村井 さおり	ｳｪﾙﾈｽｽｸｴｱ	
7.	中谷 友恵	ビーンズ	
	菱木 奈美	ミント	
8.	高井 美紀子	札幌LTC	
	谷内 千春	宮の森	
9.	菅原 桂子	リーヴ	
	谷口 雅子	アルマトーレ	
10.	浅尾 泰子	ライジング	
	高田 淳子	ライジング	
11.	坂井 美哉子	宮の森	
	渡邊 里美	恵庭テ協	
12.	小林 雅美	あけぼの	
	森 紀子	あけぼの	
13.	大塚 千景	ALBA	
	鈴木 里枝	キャロット	
14.	鎌田 ひとみ	アルマトーレ	
	三宅 喜世美	フリー	
15.	BYE		
16.	小原 珠実	スウィング	
	川辺 真弓	フリー	
17.	梅田 久美子	宮の森	
	斉藤 弘子	宮の森	
18.	BYE		
19.	齋藤 きみ子	あけぼの	
	伴野 由美子	フリー	
20.	大畠 恵美子	宮の森	
	松本 和子	ライジング	
21.	今井 里夏子	フリー	
	岩瀬 恵里	宮の森	
22.	佐藤 千絵子	GTC	
	澤山 依救江	POTA	
23.	浦山 悦子	アルマトーレ	
	中村 久美子	フリー	
24.	稲見 理花	宮の森	
	新津 智美	フリー	
25.	五十嵐 麻友子	千歳テ協	
	吉川 明里	苫小牧テ協	
26.	五十嵐 由佳子	ギガヒヨコ	
	奥泉 綾乃	ルネサンス	
27.	伊藤 淳子	フリー	
	福井 峰子	フリー	
28.	北岡 あゆみ	リーヴ	
	森島 夏奈	リーヴ	
29.	会田 敏子	新札幌	
	齋藤 則子	新札幌	
30.	岩村 瑠璃	ライジング	
	長嶋 宴代	ライジング	
31.	BYE		
32.	佐々木 綾子	キャロット	
	塚原 裕子	キャロット	

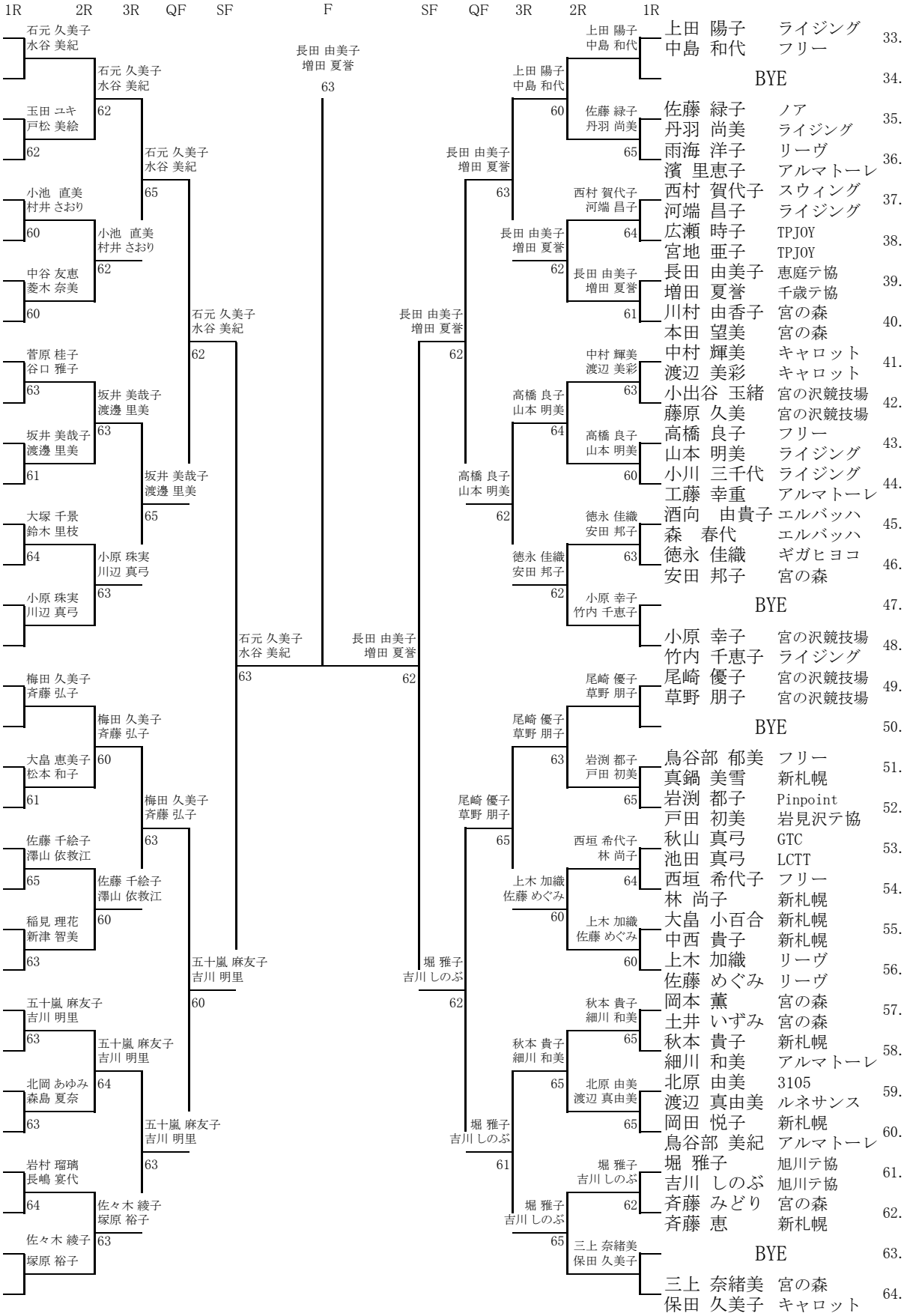

33.	上田 陽子	ライジング	
	中島 和代	フリー	
34.	BYE		
35.	佐藤 緑子	ノア	
	丹羽 尚美	ライジング	
36.	雨海 洋子	リーヴ	
	濱 里恵子	アルマトーレ	
37.	西村 賀代子	スウィング	
	河端 昌子	ライジング	
38.	広瀬 時子	TPJOY	
	宮地 亜子	TPJOY	
39.	長田 由美子	恵庭テ協	
	増田 夏誉	千歳テ協	
40.	川村 由香子	宮の森	
	本田 望美	宮の森	
41.	中村 輝美	キャロット	
	渡辺 美彩	キャロット	
42.	小出谷 玉緒	宮の沢競技場	
	藤原 久美	宮の沢競技場	
43.	高橋 良子	フリー	
	山本 明美	ライジング	
44.	小川 三千代	ライジング	
	工藤 幸重	アルマトーレ	
45.	酒向 由貴子	エルバッハ	
	森 春代	エルバッハ	
46.	徳永 佳織	ギガヒヨコ	
	安田 邦子	宮の森	
47.	BYE		
48.	小原 幸子	宮の沢競技場	
	竹内 千恵子	ライジング	
49.	尾崎 優子	宮の沢競技場	
	草野 朋子	宮の沢競技場	
50.	BYE		
51.	鳥谷部 郁美	フリー	
	真鍋 美雪	新札幌	
52.	岩渕 都子	Pinpoint	
	戸田 初美	岩見沢テ協	
53.	秋山 真弓	GTC	
	池田 真弓	LCTT	
54.	西垣 希代子	フリー	
	林 尚子	新札幌	
55.	大畠 小百合	新札幌	
	中西 貴子	新札幌	
56.	上木 加織	リーヴ	
	佐藤 めぐみ	リーヴ	
57.	岡本 薫	宮の森	
	土井 いずみ	宮の森	
58.	秋本 貴子	新札幌	
	細川 和美	アルマトーレ	
59.	北原 由美	3105	
	渡辺 真由美	ルネサンス	
60.	岡田 悦子	新札幌	
	鳥谷部 美紀	アルマトーレ	
61.	堀 雅子	旭川テ協	
	吉川 しのぶ	旭川テ協	
62.	斉藤 みどり	宮の森	
	斉藤 恵	新札幌	
63.	BYE		
64.	三上 奈緒美	宮の森	
	保田 久美子	キャロット	

シード順位

1. 石元 久美子	新札幌	2. 三上 奈緒美	宮の森
水谷 美紀	新札幌	保田 久美子	キャロット
3. 梅田 久美子	宮の森	4. 小原 幸子	宮の沢競技場
斉藤 弘子	宮の森	竹内 千恵子	ライジング

〈 B級シニア 〉

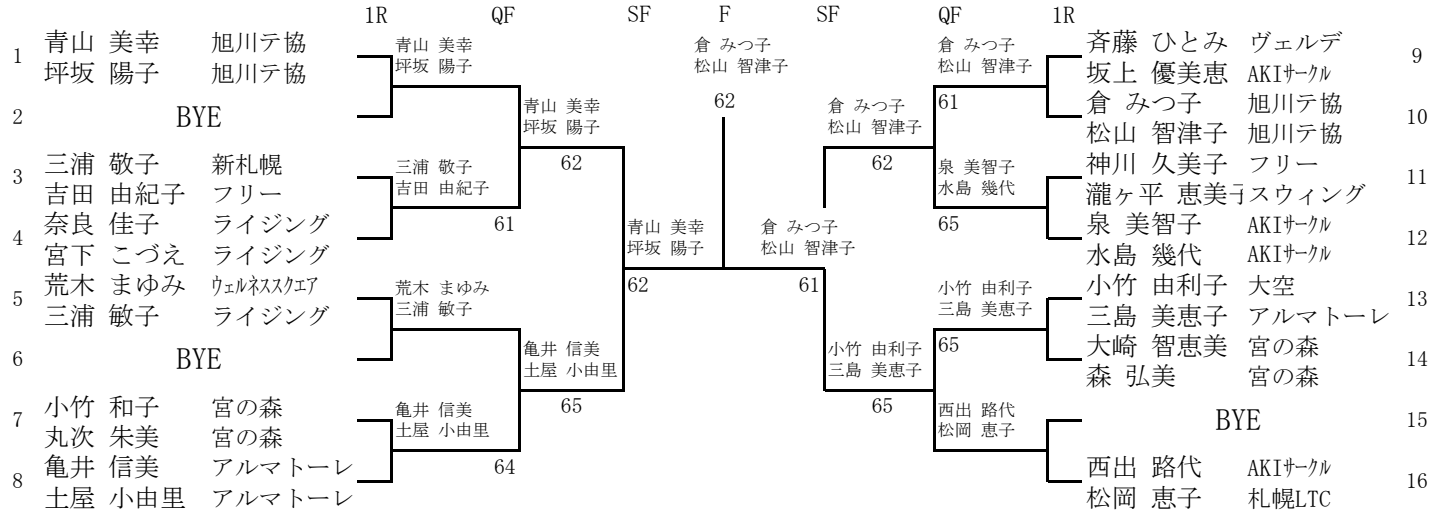

〈 C級 〉

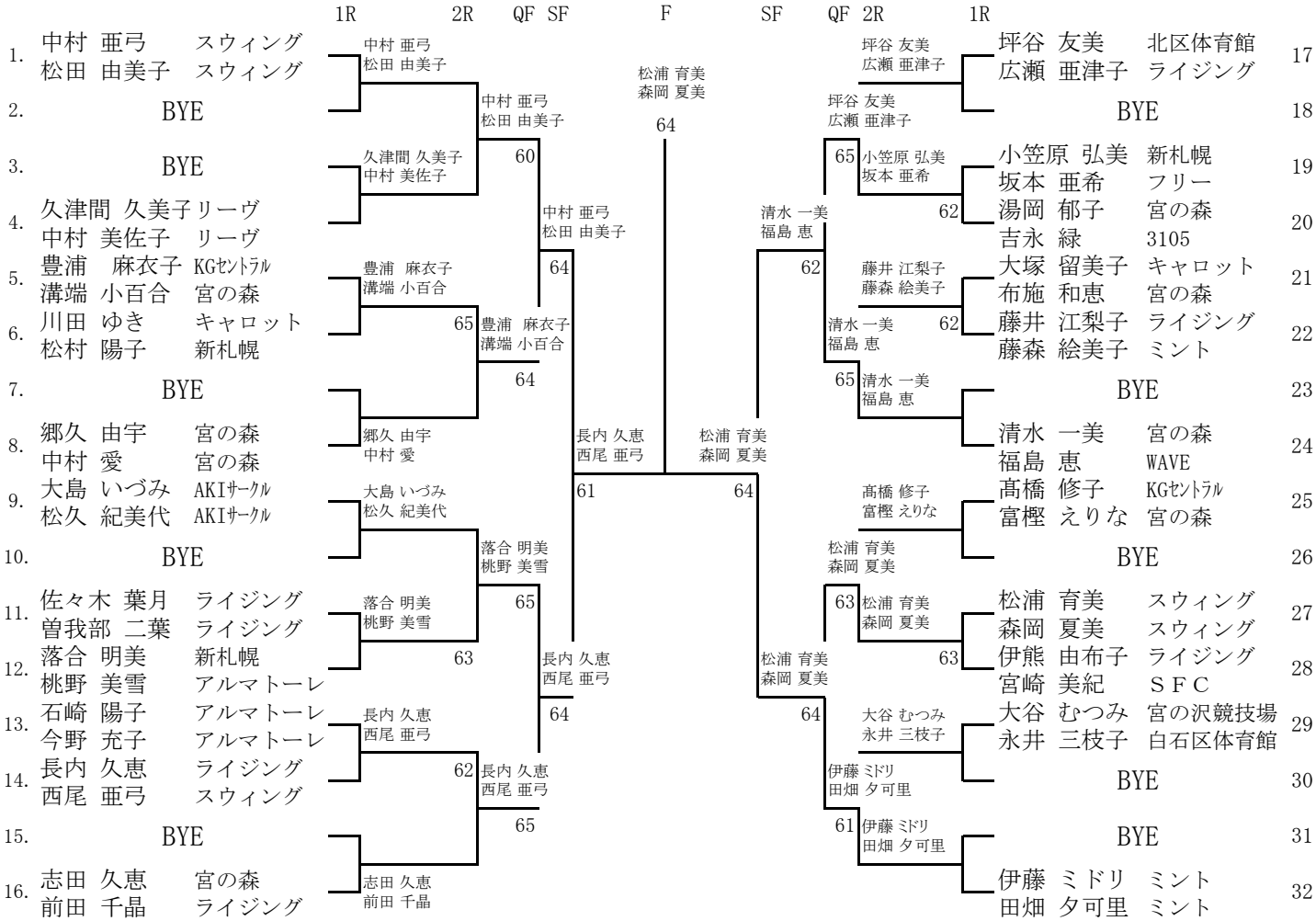

シード順位

1.	中村 亜弓	スウィング	2.	伊藤 ミドリ	ミント	3.	大島 いづみ	AKIｻｰ	4. 清水 一美 宮の森
	松田 由美子	スウィング		田畑 夕可里	ミント		松久 紀美代	AKIｻｰｸﾙ	福島 恵 WAVE