第17回　JLTF北海道サマーテニス大会

〈　A級決勝トーナメント　〉　( )はブロックナンバー

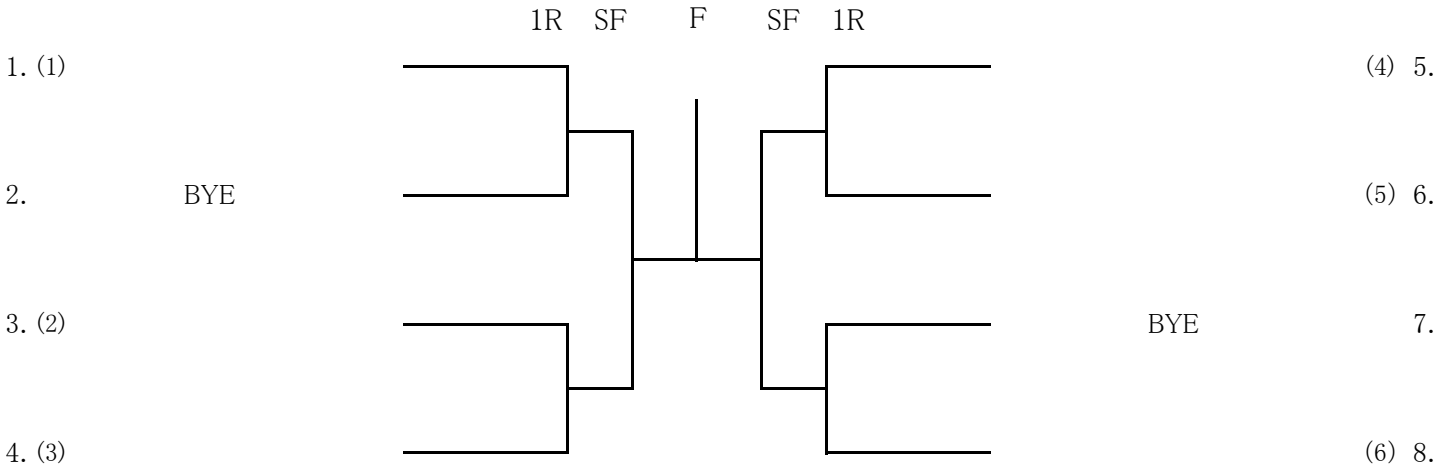

〈　C級決勝トーナメント　〉

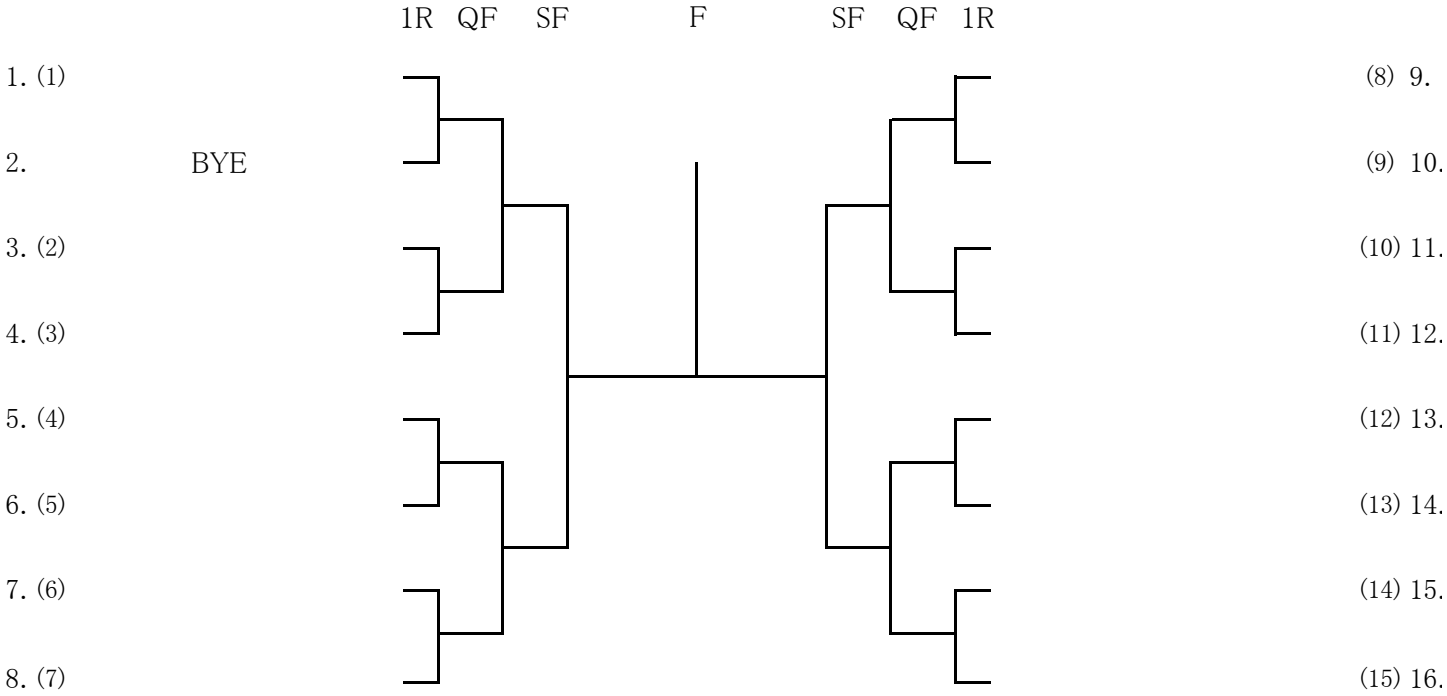

〈　D級決勝トーナメント　〉

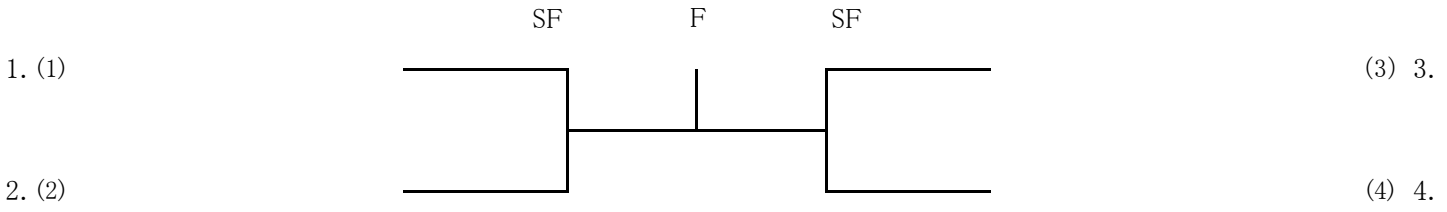
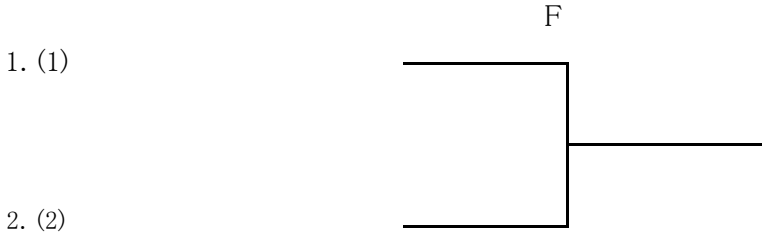
〈　E級決勝トーナメント　〉