第14回JLTF北海道支部長杯コスモス大会

平成 29年 8月 31日作成

＜ 日 程 表 ＞

会場：野幌総合運動公園テニスコート　江別市西野幌481番　大会当日のみ　TEL 090-5953-2899

	9月12日(火)	9月13日(水)	9月14日(木)
A級		1～5 ブロック 10:00 決勝トーナメント 1R	SF 10:00 F
B級	2～7・9～12 ブロック 9:00 15～20 ブロック 9:00 22～25・1・8ブロック 10:00 13・14・21・26ブロック 10:00 決勝トーナメント 1R・2R		QF 9:00 SF F
C級		1～16 ブロック 9:00 17～19 ブロック 10:00 決勝トーナメント 1R・2R	QF 9:00 SF F
D級	１～6ブロック 10:00 決勝トーナメント 1R		SF 9:00 F
若草(E)級		1・2ブロック 10:00 決勝トーナメント F	
シニア級	1～9ブロック 11:30 決勝トーナメント 1R・QF		SF 9:00 F

＊組み合わせは抽選により決定。
＊シード順位は日本女子テニス連盟北海道支部ランキング（平成29年7月28日現在による）

≪注　意　事　項≫

１．競技ルールについては、ＪＴＡトーナメント諸規則、及び大会委員会の決定によります。
２．遅刻に関しては、日本女子テニス連盟北海道支部規則に準じます。
３．選手は定刻15分前までに受付をして下さい。
４．全種目6ゲーム先取（ノーアドバンテージ）のラウンドロビン方式で行います。
　4チームのブロックは各2試合行います。（１－４・２－３の試合は行いません）
　全種目決勝トーナメントは6ゲーム先取（ノーマルデュース）で行います。
※天候その他の事情で変更する場合があります。（ブロックなど）
５．テニスウェア・テニスシューズを着用して下さい。（長ズボン着用可）
６．試合前の練習はサービス２本のみとしますので、各自ウォーミングアップを充分に行って下さい。
７．　雨天の場合は当日会場にて日程の変更を行います。
８．試合は敗者審判で行いますが、FにはSCUがつきます。
９．不慮の事故、傷害については、当支部は一切の責任を負いかねますので、十分に健康に留意され
　万全の体調でお臨み下さい。
10．ゴミはすべて持ち帰りとなりますので、ご協力をお願いします。

大会期間中連絡先　　TEL　090-5953-2899

心にゆとり、さわやかマナー

第14回ＪＬＴＦ北海道　支部長杯コスモス大会

＜　Ａ級　＞

	1 ブロック	1	2	3	4	勝点	順位
1	工藤　美香　スウィング 玉田　かおり　TEAM33						
2	近藤　留理子　スウィング 小坂　美絵　新札幌						
3	成田　麻奈美　ライジング 出町　美紀　ライジング						
4	岩崎　弘美　スウィング 石橋　美也子　キャロット						

	2 ブロック	1	2	3	勝点	順位
1	堀川　美奈子　新札幌 塩﨑　綾香　KGｾﾝﾄﾗﾙ					
2	金石　麻由子　フリー 遠藤　ゆかり　ライジング					
3	平井　まどか　あけぼの 沼田　美樹　ライジング					

	3 ブロック	1	2	3	勝点	順位
1	木村　広美　ライジング 島部　佳代　ライジング					
2	石橋　亜希子　ウイング 舟見　美恵子　フラワー					
3	山口　美紀　ライジング 三上　桂子　キャロット					

	4 ブロック	1	2	3	勝点	順位
1	高橋　佐智子　スウィング 大久保　志保　スウィング					
2	小寺　和江　アルマトーレ 高野　明子　アルマトーレ					
3	小林　静香　WAVE 伊藤　まゆみ　WAVE					

	5 ブロック	1	2	3	4	勝点	順位
1	小林　直美　フラワー 寺沢　優美子　WAVE						
2	有吉　恭子　Sweets 菅　雅子　ｳｪﾙﾈｽｽｸｴｱ						
3	前川　美奈子　POTA 森脇　さやか　LINKS						
4	岡部　尚子　ライジング 亀井　香　ｳｪﾙﾈｽｽｸｴｱ						

＜　Ａ級　決勝トーナメント　＞

（　）はブロック番号

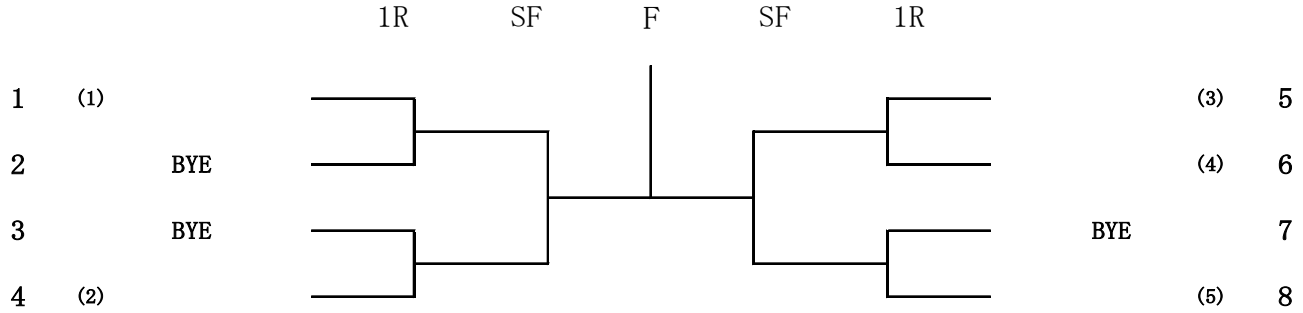

＜　Ｅ　級　＞

	1 ブロック	1	2	3	勝点	順位
1	倉田　康代　ライジング 松井　こず江　ライジング					
2	池田　裕子　東区体育館 井畑　由花　東区体育館					
3	馬渕　恵理子　ライジング 南部谷　千佳子　ライジング					

	2 ブロック	1	2	3	4	勝点	順位
1	宇田　純子　白石区体育館 鎌田　律子　豊平区体育館						
2	澤口　亜津子　AKIｻｰｸﾙ 秋山　美樹　AKIｻｰｸﾙ						
3	加藤　和代　ウイング 重光　紀美子　宮の森						
4	三浦　みどり　ライジング 野宮　貴子　ライジング						

＜　Ｅ級　決勝トーナメント　＞

（　）はブロック番号

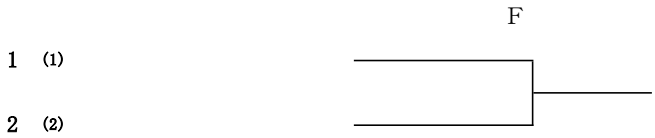

第14回ＪＬＴＦ北海道　支部長杯コスモス大会

＜　Ｂ 級 １　＞

	1 ブロック	1	2	3	勝点	順位
1	三浦　敬子　新札幌 五十嵐　真理子　新札幌					
2	高井　美紀子　札LTC 谷内　千春　宮の森					
3	新津　智美　フリー 秋野　和子　3105					

	2 ブロック	1	2	3	勝点	順位
1	鹿股　三千代　リーヴ 戸田　初美　岩見沢テ協					
2	吉田　由紀子　フリー 東　一二三　宮の森					
3	林　尚子　新札幌 帰山　真紀　アルマトーレ					

	3 ブロック	1	2	3	勝点	順位
1	村井　さおり　ウェルネススクエア 中村　美佳　ライジング					
2	業天　美佐　アルマトーレ 櫛引　有希子　フリー					
3	山崎　敦子　新札幌 髙橋　留美子　宮の森					

	4 ブロック	1	2	3	勝点	順位
1	菅原　あゆみ　キャロット 五十嵐　由佳子　フリー					
2	安田　邦子　宮の森 伊藤　リカ　宮の森					
3	小原　美加　リーヴ 伊藤　洋子　オープン					

	5 ブロック	1	2	3	勝点	順位
1	伊藤　友紀　3105 菅原　千鶴子　3105					
2	坂井　美哉子　宮の森 佐藤　緑子　宮の森					
3	浅野　ひろみ　江別テ協 徳田　雅恵　江別テ協					

	6 ブロック	1	2	3	勝点	順位
1	三上　真奈巳　岩見沢テ協 鳥谷部　郁美　岩見沢テ協					
2	土井　いずみ　宮の森 岡本　薫　新札幌					
3	森島　夏奈　リーヴ 北岡　あゆみ　リーヴ					

	7 ブロック	1	2	3	勝点	順位
1	齋藤　則子　新札幌 会田　敏子　宮の森					
2	江川　晴美　ライジング 雨海　洋子　リーヴ					
3	尾崎　優子　宮の沢競技場 草野　朋子　宮の沢競技場					

	8 ブロック	1	2	3	勝点	順位
1	水谷　美紀　新札幌 石元　久美子　新札幌					
2	皆川　さおり　ライジング 佐々木　幸子　宮の森					
3	三島　美恵子　アルマトーレ 山本　祥子　ウィング					

	9 ブロック	1	2	3	勝点	順位
1	堀内　智江　新札幌 原　優子　フリー					
2	細川　和美　アルマトーレ 内藤　真弓　ライジング					
3	大森　奈津代　宮の森 山本　三千子　アルマトーレ					

	10 ブロック	1	2	3	勝点	順位
1	川辺　真弓　ルネサンス 浦山　悦子　新札幌					
2	賀波澤　淳子　宮の森 毛利　和代　アルマトーレ					
3	荒木　まゆみ　ウェルネススクエア 小竹　和子　宮の森					

	11 ブロック	1	2	3	勝点	順位
1	今井　里夏子　フリー 川内　ひろこ　宮の森					
2	関川　聖子　3105 田中　恵子　3105					
3	道田　佳代　フリー 沢谷　美輝子　フリー					

	12 ブロック	1	2	3	勝点	順位
1	北原　由美　3105 武蔵　美裕喜　ライジング					
2	中原　亜希　キャロット 栗野　彩子　キャロット					
3	松岡　恵子　キャロット 三上　奈緒美　宮の森					

	13 ブロック	1	2	3	4	勝点	順位
1	髙橋　裕子　札LTC 長谷　恵子　宮の森						
2	阿戸　みゆき　スウィング 渡辺　真由美　ルネサンス						
3	佐々木　日登美　宮丘 髙橋　和美　ライジング						
4	徳永　桂　東区体育館 今井　紀子　東区体育館						

	14 ブロック	1	2	3	勝点	順位
1	小川　三千代　宮の森 藤井　智恵子　アルマトーレ					
2	今野　まりこ　フリー 菅野　真由美　宮の森					
3	長谷　恵美　アイボリー 久保　佳子　アイボリー					

	15 ブロック	1	2	3	勝点	順位
1	沖田　香織　キャロット 佐々木　綾子　キャロット					
2	杉本　いづみ　フリー 松村　美智子　宮の森					
3	戸川　綾子　アイボリー 伊藤　亮子　アイボリー					

	16 ブロック	1	2	3	勝点	順位
1	佐竹　恵子　フリー 菊地　ひろみ　フリー					
2	松本　知也　宮の森 栗原　美香　宮の森					
3	高田　淳子　ライジング 髙橋　智春　新札幌					

	17 ブロック	1	2	3	勝点	順位
1	髙橋　良子　フリー 三宅　喜世美　フリー					
2	中谷　友恵　ビーンズ 室矢　里子　アルマトーレ					
3	丸次　朱美　宮の森 伊勢　しおり　リーヴ					

	18 ブロック	1	2	3	勝点	順位
1	谷　由里子　アルマトーレ 宮古　奈緒子　キャロット					
2	髙橋　美智子　宮の森 本田　千栄子　新札幌					
3	水島　幾代　ルネサンス 泉　美智子　AKIｻｰｸﾙ					

第14回ＪＬＴＦ北海道　支部長杯コスモス大会

＜　Ｂ 級 2　＞

	19　ブロック	1	2	3	勝点	順位
1	小池　直美　ヴェルデ 坂井　理枝子　ライジング					
2	竹内　美夏　リーヴ 按田　明子　岩見沢テ協					
3	山本　佳子　ビーンズ 桶田　万佐子　AKIｻｰｸﾙ					

	20　ブロック	1	2	3	勝点	順位
1	新沼　和美　江別テ協 中村　亜紀子　江別テ協					
2	岡田　悦子　新札幌 斉藤　ひとみ　ヴェルデ					
3	蝦名　眞紀子　宮の森 中村　久美子　フリー					

	21　ブロック	1	2	3	勝点	順位
1	高橋　文　ライジング 三神　紗穂　マナゴンズ					
2	濱　里恵子　アルマトーレ 岩瀬　恵里　宮の森					
3	帰山　広恵　宮の森 大坪　裕美　宮の森					

	22　ブロック	1	2	3	勝点	順位
1	千葉　孝子　AKIｻｰｸﾙ 及川　志津子　AKIｻｰｸﾙ					
2	甲賀　恵子　宮の森 渡辺　清子　宮の森					
3	熊谷　淑子　HORITS 澤田　忍　江別テ協					

	23　ブロック	1	2	3	勝点	順位
1	小林　直子　ウイング 浅利　紀子　ライジング					
2	伴野　由美子　フリー 齋藤　きみ子　あけぼの					
3	濱村　洋子　フリー 大岡　直美　フリー					

	24　ブロック	1	2	3	勝点	順位
1	前鼻　広美　3105 松下　早苗　ウイング					
2	菅原　桂子　リーヴ 谷口　雅子　新札幌					
3	森　弘美　宮の森 大崎　智恵美　宮の森					

	25　ブロック	1	2	3	勝点	順位
1	稲見　理花　宮の森 若松　節子　宮の森					
2	伊藤　実佳子　スウィング 美澤　美和　スウィング					
3	福井　峰子　フリー 伊藤　淳子　フリー					

	26　ブロック	1	2	3	勝点	順位
1	秋本　貴子　新札幌 鎌田　ひとみ　アルマトーレ					
2	伊積　真紀子　江別テ協 平原　栄子　宮の森					
3	松岡　磨由美　ライジング 松浦　智子　MTC					

＜　シニア 級　＞

	1　ブロック	1	2	3	勝点	順位
1	川崎　恭子　江別テ協 扇　ひなみ　岩見沢テ協					
2	松田　起恵子　フリー 小竹　由利子　フリー					
3	多田　真樹子　フラワー 豊田　佳子　札LTC					

	2　ブロック	1	2	3	勝点	順位
1	三栖　美千代　アルマトーレ 木村　久代　アルマトーレ					
2	小松　可居　フラワー 北俣　律子　フラワー					
3	大石　由紀子　フリー 河本　裕子　江別テ協					

	3　ブロック	1	2	3	勝点	順位
1	田中　洋子　フラワー 間島　美代子　札LTC					
2	山本　美恵子　アルマトーレ 村尾　直美　フラワー					
3	中井　真奈美　ウイング 大沼　奈保子　ウイング					

	4　ブロック	1	2	3	4	勝点	順位
1	小斎　玲子　あけぼの 澤田　明美　KGｾﾝﾄﾗﾙ						
2	丸山　幸子　恵庭テ協 塩田　俊子　フラワー						
3	名和田　成子　あけぼの 梶川　由美子　アルマトーレ						
4	向川　万里子　POTA 髙見　葉子　室蘭テ協						

	5　ブロック	1	2	3	勝点	順位
1	岩瀬　千佳子　AKIｻｰｸﾙ 佐藤　交子　AKIｻｰｸﾙ					
2	下川部美奈子　千歳地区 髙橋　紀美代　千歳地区					
3	小西　尚子　ライジング 甲斐　聡美　宮の森					

	6　ブロック	1	2	3	勝点	順位
1	太田　裕貴子　ライジング 北澤　安代　ライジング					
2	平佐　知子　新札幌 柴田　由貴子　アルマトーレ					
3	武田　悦子　札LTC 横澤　弘美　あけぼの					

	7　ブロック	1	2	3	勝点	順位
1	高木　厚子　フラワー 山形　敦子　フラワー					
2	中村　由花　フリー 香川　緑恵　AKIｻｰｸﾙ					
3	宮下　こづえ　ライジング 井田　陽子　ライジング					

	8　ブロック	1	2	3	勝点	順位
1	品田　美由紀　ライジング 三森　涼子　あけぼの					
2	工藤　やよい　岩見沢テ協 内藤　久美子　フラワー					
3	綱渕　真由美　AKIｻｰｸﾙ 山口　典子　AKIｻｰｸﾙ					

	9　ブロック	1	2	3	勝点	順位
1	土井　奈緒美　フラワー 田中　春美　AKIｻｰｸﾙ					
2	髙田　聖子　宮の森 重松　七重　ライジング					
3	岡部　恵理子　新札幌 菊池　奈保子　アルマトーレ					

第14回ＪＬＴＦ北海道　支部長杯コスモス大会

＜　Ｃ　級　＞

	1　ブロック		1	2	3	勝点	順位
1	南保　英子	宮の森					
	清水　一美	宮の森					
2	下川原　光恵	3105					
	花井　智子	3105					
3	佐々木　恵	東区体育館					
	坂本　亜希	中央区体育館					

	2　ブロック		1	2	3	勝点	順位
1	飯田　智美	ウイング					
	鵜川　良美	新札幌					
2	万平　恵美	アルマトーレ					
	清田　亜美	アルマトーレ					
3	田中　美幸	アルマトーレ					
	滝本　智子	新札幌					

	3　ブロック		1	2	3	勝点	順位
1	大塚　留美子	アルマトーレ					
	浅尾　泰子	リーヴ					
2	藤原　久美	3105					
	田村　貴美恵	3105					
3	富樫　えりな	宮の森					
	村山　ひかり	ライジング					

	4　ブロック		1	2	3	勝点	順位
1	鎌田　悦子	宮の森					
	田中　ひとみ	宮の森					
2	大島　いづみ	AKIｻｰｸﾙ					
	松久　紀美代	AKIｻｰｸﾙ					
3	猿田　絵里	LINKS					
	中村　亜弓	スウィング					

	5　ブロック		1	2	3	勝点	順位
1	戸松　多香美	SEEKERSTT					
	川田　ゆき	SEEKERSTT					
2	松村　陽子	スウィング					
	小笠原　弘美	新札幌					
3	田宮　綾乃	宮丘					
	佐藤　めぐみ	リーヴ					

	6　ブロック		1	2	3	勝点	順位
1	竹内　千恵子	宮の沢競技場					
	小原　幸子	フリー					
2	大久保　史	スウィング					
	松浦　育美	スウィング					
3	今田　美由紀	宮の森					
	中野　美紀	宮の森					

	7　ブロック		1	2	3	勝点	順位
1	秋田　美恵子	スウィング					
	佐藤　まり	スウィング					
2	増田　典子	ライジング					
	谷口　ひとみ	ライジング					
3	伊藤　奈巳	アルマトーレ					
	斉藤　美香	アルマトーレ					

	8　ブロック		1	2	3	勝点	順位
1	片岡　久子	新札幌					
	鳴海　久子	リーヴ					
2	外崎　菜穂子	リーヴ					
	小野　あやの	ウイング					
3	原子　智恵子	新札幌					
	宮崎　奈穂美	新札幌					

	9　ブロック		1	2	3	勝点	順位
1	鳥谷部　美紀	アルマトーレ					
	宇野　千鶴	新札幌					
2	千葉　恵理子	キャロット					
	中村　輝美	キャロット					
3	横山　雅子	ウェルネススクエア					
	村山　文美	ウェルネススクエア					

	10　ブロック		1	2	3	勝点	順位
1	松本　和子	ライジング					
	長谷部　恵美子	宮の森					
2	原田　瑞穂	宮の沢競技場					
	白井　由里子	宮の沢競技場					
3	布施　和恵	宮の森					
	杉本　靖代	宮丘					

	11　ブロック		1	2	3	勝点	順位
1	門嶋　久美子	宮の沢競技場					
	小出谷　玉緒	宮の沢競技場					
2	秋山　靖子	フリー					
	石川　悦子	フリー					
3	戸松　美絵	東区体育館					
	玉田　ユキ	フリー					

	12　ブロック		1	2	3	勝点	順位
1	松田　由美子	スウィング					
	吉永　緑	3105					
2	猪股　晶子	ライジング					
	曽我部　二葉	ライジング					
3	伊藤　香	GTC					
	山崎　ますみ	宮の森					

	13　ブロック		1	2	3	勝点	順位
1	竹内　一恵	新札幌					
	落合　明美	新札幌					
2	佐々木　葉月	宮の森					
	荒谷　りか子	宮の森					
3	永島　香	新札幌					
	伊藤　里美	新札幌					

	14　ブロック		1	2	3	勝点	順位
1	本間　由美子	清田区体育館					
	新藤　美江子	新札幌					
2	斉藤　春子	あいの里					
	相馬　寿充子	あいの里					
3	前田　千晶	宮の森					
	井上　朋子	ウィング					

	15　ブロック		1	2	3	勝点	順位
1	菊池　かな子	新札幌					
	山田　敦子	リーヴ					
2	髙橋　修子	KGｾﾝﾄﾗﾙ					
	米田　訓江	KGｾﾝﾄﾗﾙ					
3	清水　寿美子	アルマトーレ					
	杉林　文子	AKIｻｰｸﾙ					

	16　ブロック		1	2	3	勝点	順位
1	大西　まゆみ	スウィング					
	玉岡　二三枝	宮の沢競技場					
2	加我　梨香	新札幌					
	森　真里子	アルマトーレ					
3	畠山　朋子	フリー					
	石川　寿恵	新札幌					

	17　ブロック		1	2	3	勝点	順位
1	田畑　夕可里	ミント					
	楠本　里美	野幌運動公園					
2	斉藤　奈巳	フリー					
	渡辺　里美	フリー					
3	今野　充子	アルマトーレ					
	石崎　陽子	アルマトーレ					

	18　ブロック		1	2	3	勝点	順位
1	中川　博美	フリー					
	藤岡　和恵	新札幌					
2	仙波　順子	ライジング					
	今　陽子	宮の森					
3	河西　紀代美	ヴェルデ					
	島田　由佳	フリー					

	19　ブロック		1	2	3	勝点	順位
1	伊藤　ミドリ	宮の森					
	鷹啄　典子	宮の森					
2	斉藤　恵	新札幌					
	井島　由梨	野幌運動公園					
3	佐藤　陽子	ライジング					
	北野　恵子	ライジング					

第14回ＪＬＴＦ北海道　支部長杯コスモス大会

＜　Ｄ　級＞

	1　ブロック		1	2	3	4	勝点	順位
1	大橋　やよい	新札幌						
	扇谷　知佳	野幌運動公園						
2	前野　歌織	白石区体育館						
	永井　三枝子	白石区体育館						
3	西村　朋子	スィング						
	橋井　友香	新札幌						
4	笠井　早苗	東区体育館						
	國分　真紀	中央区体育館						

	2　ブロック		1	2	3	勝点	順位
1	坪谷　友美	中央区体育館					
	広瀬　亜津子	宮の森					
2	福井　享子	東区体育館					
	細川　幹子	北区体育館					
3	太田　和子	江別テ協					
	永井　恵	新札幌					

	3　ブロック		1	2	3	勝点	順位
1	西堀　恵子	宮の森					
	末永　恵	ルネサンス					
2	加藤　真理	ヴェルデ					
	渡辺　美夏	北区体育館					
3	花井　幸子	ルネサンス					
	山田　由起子	新札幌					

	4　ブロック		1	2	3	勝点	順位
1	吉岡　美幸	宮の森					
	大倉　ひろみ	宮の森					
2	松平　由紀子	野幌運動公園					
	酒井　朋子	野幌運動公園					
3	東　眞智子	フリー					
	相馬　博美	アルマトーレ					

	5　ブロック		1	2	3	勝点	順位
1	久津間　久美子	野幌運動公園					
	中村　美佐子	リーヴ					
2	佐久間　久恵	白石区体育館					
	松浦　節子	白石区体育館					
3	平川　美季子	宮の森					
	石井　由美子	ライジング					

	6　ブロック		1	2	3	4	勝点	順位
1	安藤　裕佳子	フリー						
	木戸　峰子	フリー						
2	大川　友里	中央区体育館						
	伊原　真紀	中央区体育館						
3	赤沼　美保	SEEKERSTT						
	石橋　泰子	SEEKERSTT						
4	斉藤　みどり	リーヴ						
	山崎　ゆかり	野幌運動公園						

＜　Ｄ級　決勝トーナメント　＞　（　）はブロック番号

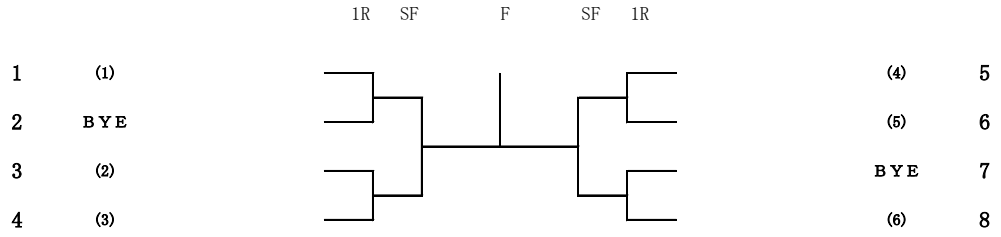

＜　シニア級　決勝トーナメント　＞　（　）はブロック番号

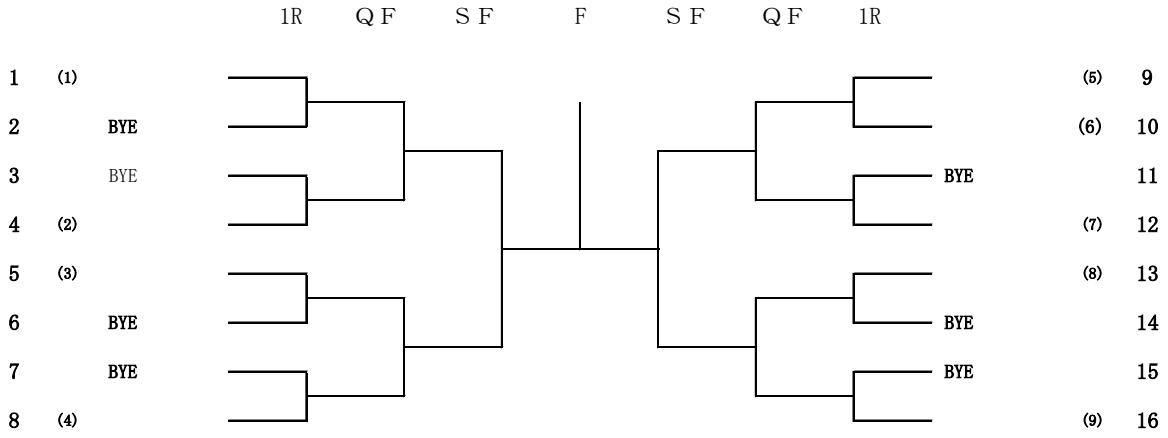

第14回ＪＬＴＦ北海道　支部長杯コスモス大会

＜　Ｂ級　決勝トーナメント　＞

（　）はブロック番号

1R　2R　QF　SF　F　SF　QF　2R　1R

1	(1)			(14)	17
2		ＢＹＥ		ＢＹＥ	18
3	(2)			(15)	19
4	(3)			(16)	20
5	(4)			(17)	21
6	(5)			(18)	22
7	(6)			(19)	23
8	(7)			(20)	24
9	(8)			(21)	25
10		ＢＹＥ		ＢＹＥ	26
11	(9)			(22)	27
12	(10)			(23)	28
13	(11)			(24)	29
14	(12)			(25)	30
15		ＢＹＥ		ＢＹＥ	31
16	(13)			(26)	32

＜　Ｃ級　決勝トーナメント　＞

（　）はブロック番号

1R　2R　QF　SF　F　SF　QF　2R　1R

1	(1)			(11)	17
2		ＢＹＥ		ＢＹＥ	18
3		ＢＹＥ		(12)	19
4	(2)			(13)	20
5	(3)			(14)	21
6		ＢＹＥ		ＢＹＥ	22
7		ＢＹＥ		ＢＹＥ	23
8	(4)			(15)	24
9	(5)			(16)	25
10		ＢＹＥ		ＢＹＥ	26
11	(6)			ＢＹＥ	27
12	(7)			(17)	28
13	(8)			(18)	29
14	(9)			ＢＹＥ	30
15		ＢＹＥ		ＢＹＥ	31
16	(10)			(19)	32