ソニー生命カップ
第35回 全国レディーステニス札幌大会結果

C級　B級進出選手

斉藤（ひ）・渡辺（有明の森・ビーンズ）
高橋（智）・毛利（キャロット）
岡田・清水（AKIサークル・アルマト
石川・増田（小樽グリーン）
三宅・妹尾（フリー・ライジング）
三浦・甲賀（新札幌）
石原・菅原（宮の沢競技場・ウイン
伊藤（ま）・則武（44pound・リーヴ）

B級　A級進出選手

小坂・中西（ウイング゛・ヴェルデ）
亀井・橋本（ウイング）
掛川・星（ライジング・札LTC）
池田・石橋（キャロット・pinpoint）

ソニー生命カップ
第35回全国レディーステニス北海道大会結果

☆上位3ペアは11月14日～16日昭和の森スポーツセンターで行われる、全国大会団体戦の北海道代表選手となります。

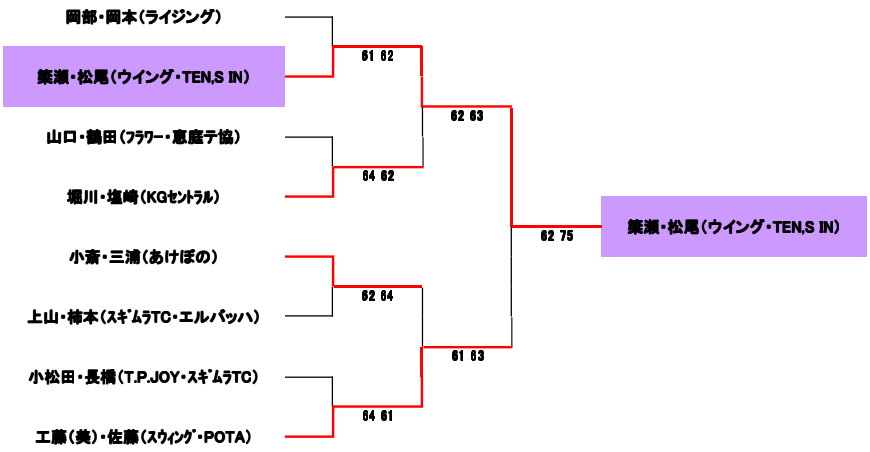

＜3・4位決定戦＞

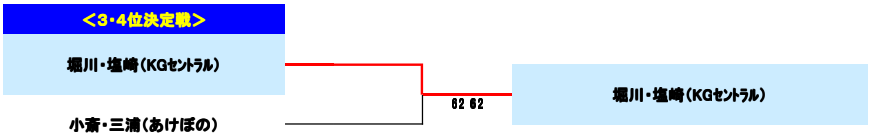

□　北海道代表選手

1位	築瀬・松尾（ウイング・TEN,S IN）
2位	工藤（美）・佐藤（スウィング゛・POTA）
3位	堀川・塩崎（KGセントラル）