第5回JLTF北海道ワンデーテニス大会

<CDオープン>

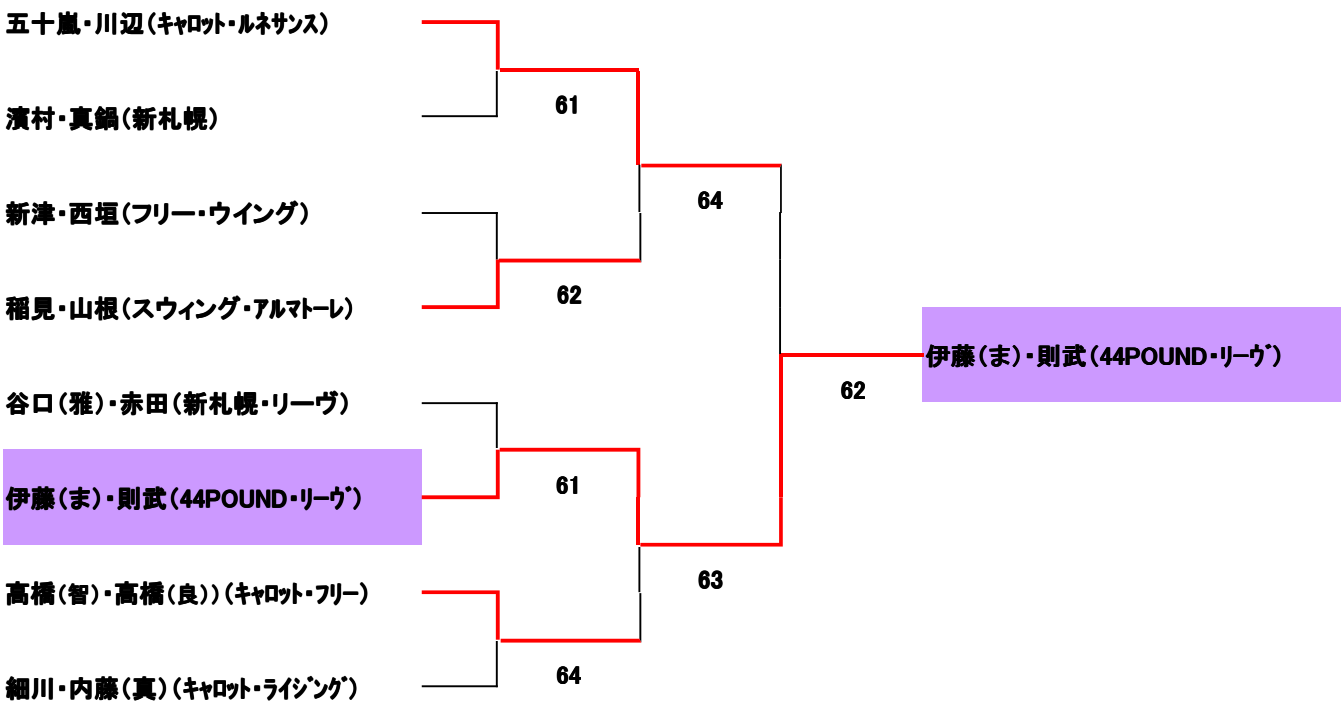

<シニア級>

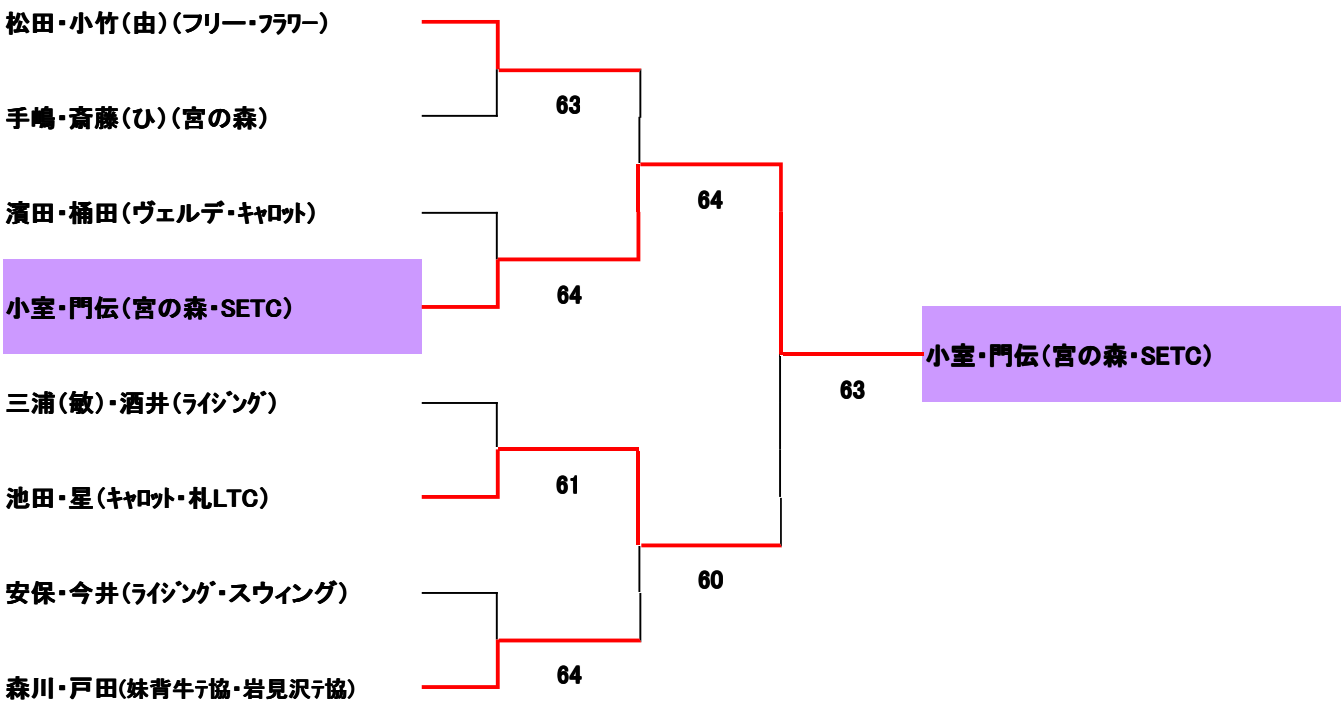

<CD級コンソレーション>

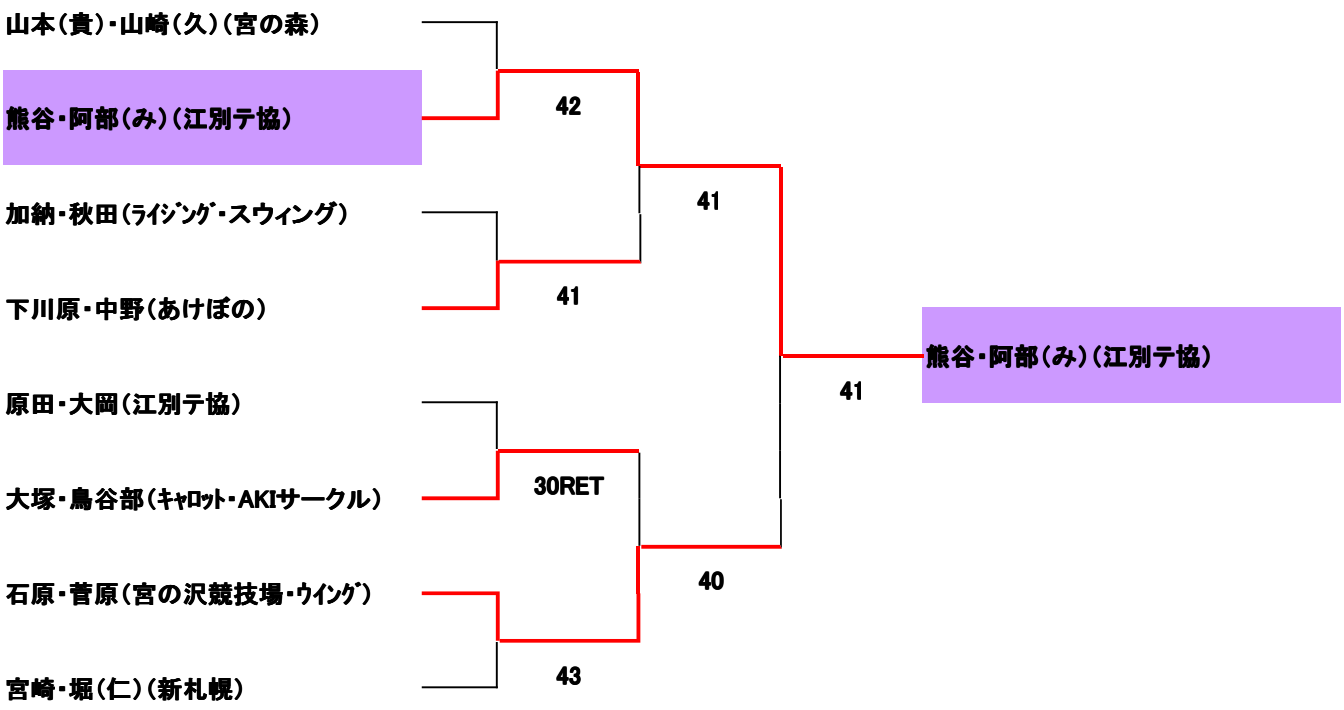
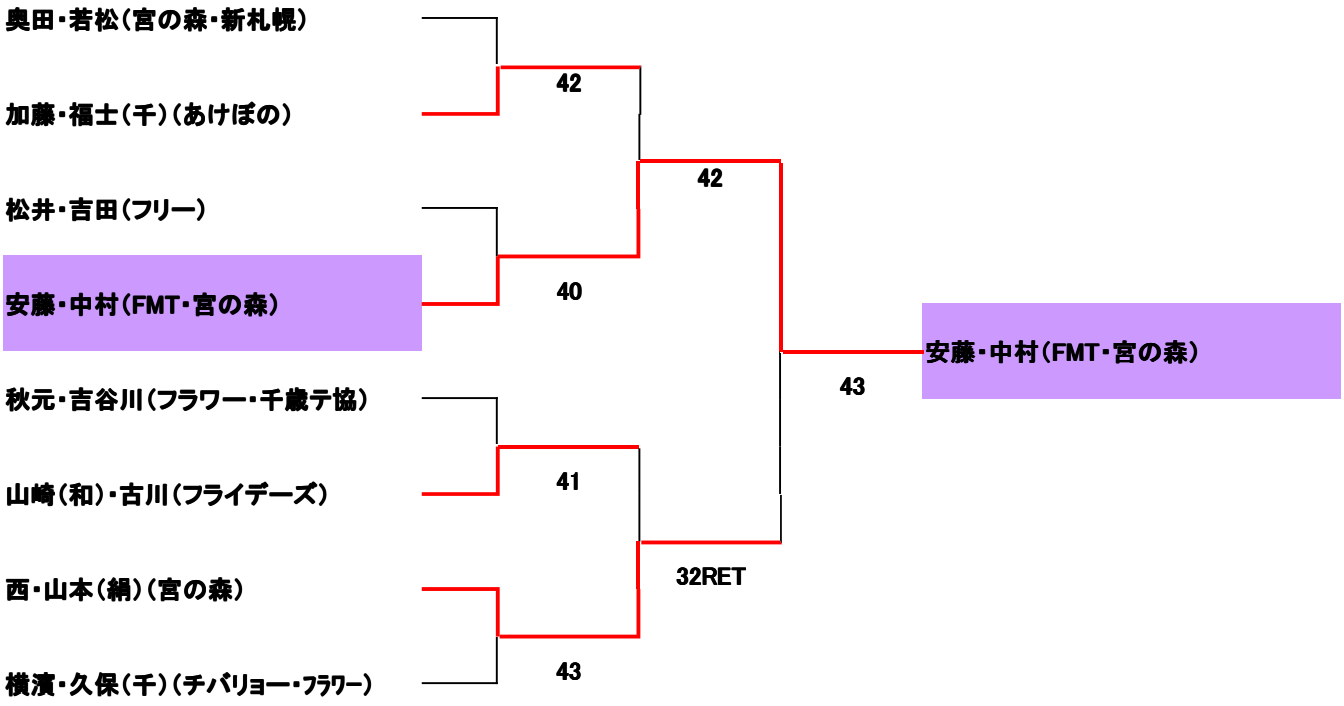
<シニア級コンソレーション>